GT041006

INSTALAÇÃO DAS BANHEIRAS DE CANTO

INTRODUÇÃO

1 – Esta banheira pode ser instalada das seguintes formas:

- Junto a duas paredes com painel (Fig. 1)
- Encastrada no chão (Fig. 2)

2 – A banheira deverá permanecer sempre protegida até ao fim da obra, com os materiais de embalagem ou com um tecido grosso e suave.

3 – Conferir se todos os componentes e acessórios foram entregues junto com o equipamento.

4 – Deve ser utilizada a estrutura de apoio fornecida junto com a banheira, em qualquer modo de aplicação.

INSTALAÇÃO DA BANHEIRA COM PAINEL

1 – Montar a estrutura de apoio da banheira, de acordo com as instruções de montagem de instalação da estrutura de canto que a acompanham. Ter especial atenção ao nivelamento e ajuste da altura dos pés reguláveis. Estes devem ficar com a altura do painel respectivo mais 5 a 10 mm, desde o bordo inferior da banheira até ao chão; consultar as instruções de montagem do painel de canto, de forma a montar os acessórios necessàrios à sua aplicação. (Ver do ponto 1 ao ponto 4)

2 – Traçar nas duas paredes da casa de banho uma linha horizontal correspondente à altura a que irá ficar o bordo inferior da banheira, (Fig. 1); marcar os suportes de apoio (não fornecidos) logo abaixo da linha horizontal (Fig. 3).

FIG. 4

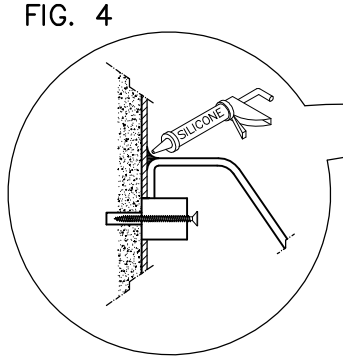

FIG. 1

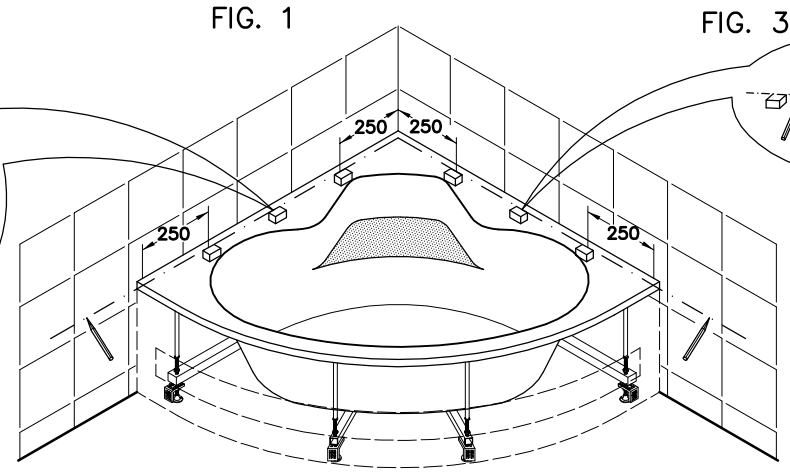

FIG. 3

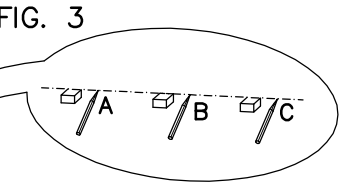

3 – Nesses pontos nivelar e aparafusar os suportes de apoio à parede (Fig. 4)

4 – Instalar a válvula de descarga e posicionar a banheira no local definitivo. Fazer a ligação da válvula de descarga ao esgoto, utilizando um elemento elástico e com comprimento adequado, que permita movimentos da banheira.

5 – Após a verificação da estanqueidade da válvula e com toda a montagem executada proceder à selagem do bordo da banheira com silicone apropriado à cor da banheira que para além da vedação da água irá funcionar como fixador da banheira (Fig. 4).
Estes procedimentos devem ser realizados com a banheira cheia de água.

6 – Efectuar a montagem do painel de acordo com as instruções de montagem fornecidas com o mesmo.

INSTALAÇÃO DA BANHEIRA ENCASTRADA

1 – Colocar a banheira no local pretendido e com a ajuda dos pés niveladores ajustar e assegurar que o bordo da banheira fique perfeitamente nivelado.

2 – Marcar no chão o contorno exterior da aba da banheira, utilizando um nível para garantir a perpendicularidade da marcação.
Dar a folga necessária para apoio do bordo da banheira (min. 15mm)
Retirar a banheira e proceder à construção da base de apoio, tendo em atenção a altura (aconselha–se ± 580 mm) a que se pretende a banheira.

3 – Não é garantido que o chão esteja de nível, mas já o bordo da banheira terá que estar nivelado usando para isso um nível ou uma fita métrica.

4 – Deverão eliminar–se as juntas que estão entre a borda inferior da banheira e o murete, através de silicone apropriado à cor da banheira (Fig. 2). Estes procedimentos devem ser realizados com a banheira cheia de água.

FIG. 2

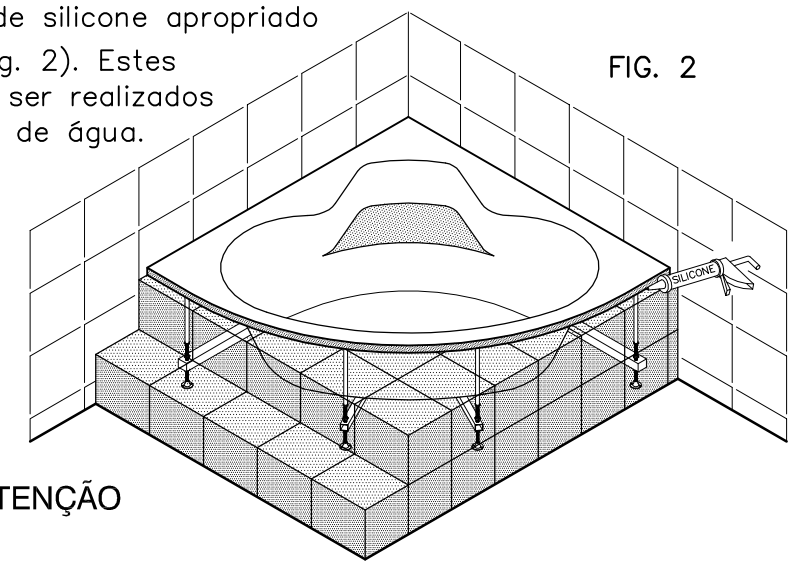

INSTRUÇÕES DE MANUTENÇÃO

1 – Evitar qualquer contacto com lacas, tira esmalte de unhas, dissolventes orgânicos, chamas, velas, etc... pois estes danificarão permanentemente a banheira.

2 – Não limpar com produtos e esfregões abrasivos; só com um pano suave, água e sabão.

3 – Para prevenir a formação de sedimentos calcários, iniciar o enchimento da banheira com água fria ou morna e secá–la, utilizando um pano suave depois de cada uso.

4 – Pequenos riscos podem ser eliminados passando lixa de água de grão fino (n°800) até desaparecerem e posteriormente passar uma massa de polimento (do tipo utilizada em pintura de automóveis) para restabelecer o brilho da banheira na zona tratada.

NORMAS

EN 232 – Banheiras, cotas de ligação
EN 198 – Especificação de banheira de materiais acrilícos para uso doméstico
EN 263 – Especificação de chapas acrilícas obtidas por colagem para banheiras e bases de duche de uso doméstico

ANOMALIAS

Ante qualquer anomalia contactar com o serviço oficial da Assistência Técnica, através do seu distribuidor ou para os n°s: Telf: 231 519 515
Fax: 231 519 504

Sanitana – Fábrica de Sanitários de Anadia S.A. – Zona Industrial de Anadia – Apartado 45
3781 Anadia (Portugal) – tlf.231519500 – fax.231511024 – E–MAIL: info@sanitana.com
www.sanitana.com

GT136014a